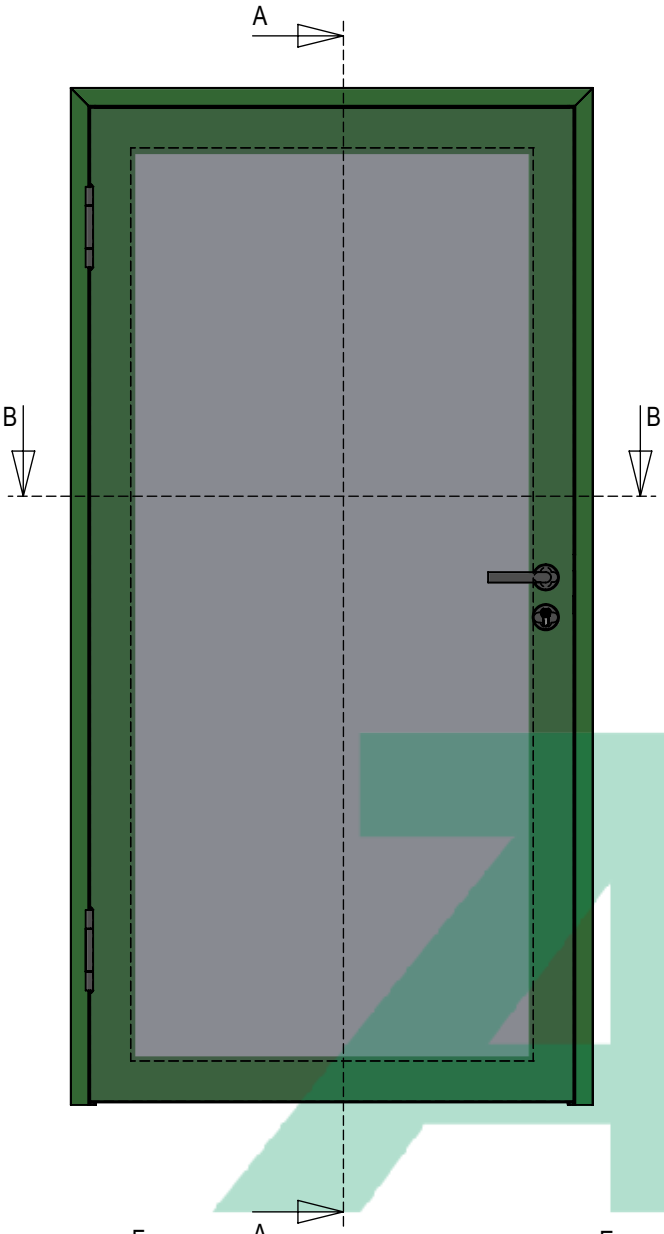

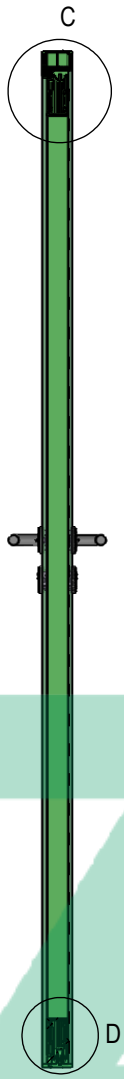

SCHNITT A-A

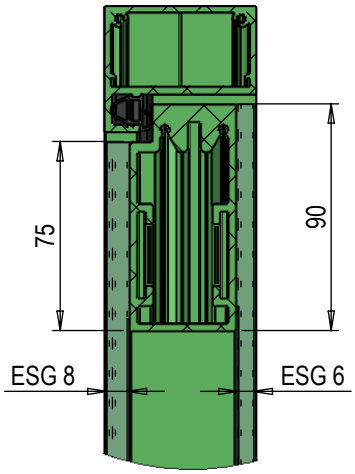

DETAIL C
MAßSTAB 1 : 3

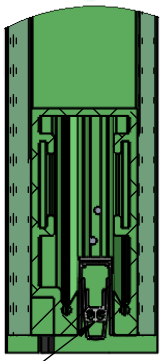

DETAIL D
MAßSTAB 1 : 3

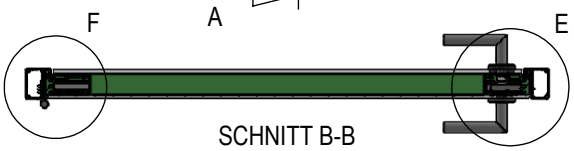

SCHNITT B-B

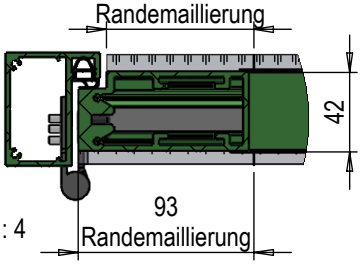

DETAIL F
MAßSTAB 1 : 4

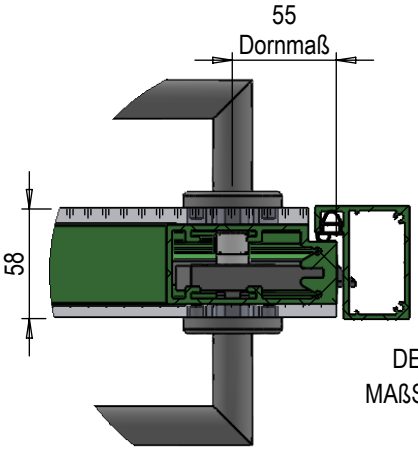

DETAIL E
MAßSTAB 1 : 4

VERTRAULICH UND GEHEIM

DIE IN DIESER ZEICHNUNG ENTHALTENEN DATEN SIND ALLEINIGES EIGENTUM VON AZ Metall GmbH. JEDE TEILWEISE ODER GANZE REPRODUKTION OHNE SCHRIFTLICHE ERLAUBNIS VON AZ Metall GmbH IST VERBOTEN.

		BEMASSUNGEN SIND MILLIMETER TOLERANZEN: FRAKTIONAL ± WINKEL: MASCH ± BIEGE ± ZWEISTELLIG DEZIMAL ± DREISTELLIG DEZIMAL ±		NAME	DATUM
			GEZEICHNET	Merwitz	26.08.2019
			GEPRÜFT		
			GENEHMIGT ENTW.		
			GENEHMIGT PROD.		
		WERKSTOFF	QUALITÄT		
			KOMMENTARE:		
NÄCHSTE BAUGR.	VERWENDET AUF	OBERFLÄCHENGÜTE			
ANWENDUNG		ZEICHNUNG NICHT SKALIEREN			

BENENNUNG:
Art. Nr.

GRÖSSE	ZEICHNUNGSNR.	ÄND.
A	Aufbau OG752b47-TB58	
MASSSTAB:1:15	GEWICHT:	BLATT 1 VON 1